B-60 ÉCRAN 15' X 25'

DIMENSIONS

• Longueur	9.05m	29' 7''
• Largeur **(empattement)**	2.29m	7' 5''
• Largeur **(stabilisateur ou balancier)**	4.42m	14' 5''
• Hauteur **(fermé)**	3.29m	10'8''
• Hauteur **(ouvert au max)**	8.26m	27' 10''
• Poids **(entièrement équipé)**	6260kg	13800lb

ÉCRAN DEL

TRAITEMENT VIDÉO

- Folsom ImagePRO2 HD
- Mélangeur vidéo / mise à l'échelle
- DVD
- Ordinateur portable
- Moniteurs de prévisualisation
- Contrôleur

ACCESSOIRES

• Pièce technique	Chauffée
• Certification de température	Degré de protection (IP65)

DIMENSIONS (ÉCRAN DEL)

• **Hauteur**	14.9m	14'-9
• **Largeur**	7.53m	24'-7
• **Hauteur totale**	8.26m	27'-10
• **Hauteur** (bas de l'écran)	3.69m	12'-11
• **Rotation de l'écran** (relevé)	360° degrés	

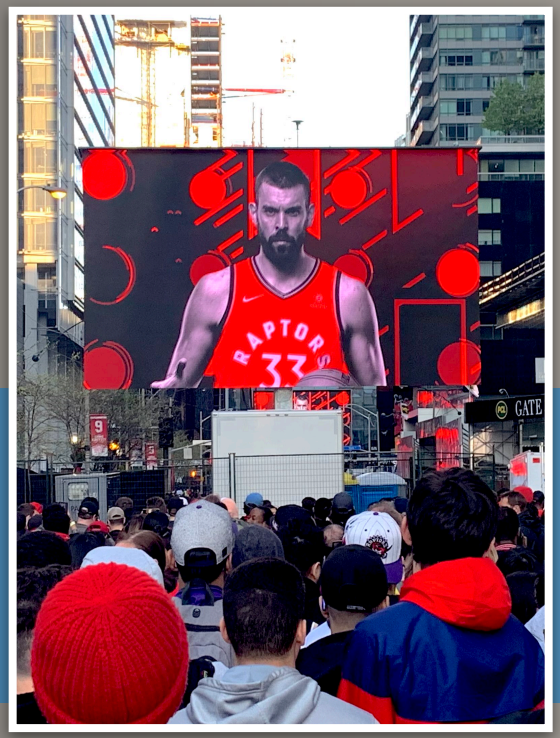

EXIGENCES ÉLECTRIQUES

• Courant de quai	**100A 120/240 V** (triphasé)
• Connecteurs d'alimentation	Connections Camlock

SPÉCIFICATIONS

• Pixel	4.8 mm
• Angle de vue horizontale	140° degrés
• Angle de vue verticale	140° degrés
• Humidité de fonctionnement	IP 65
• Compatibilité d'entrée vidéo	Tous formats
• Compatibilité d'entrée de données	Tous formats

TRANS-QUÉBEC AV
3107 Bernard Pilon, St-Mathieu-de-Beloeil
Québec, Canada
(450) 464-7117
www.transquebec.com

B-B (1 : 60)

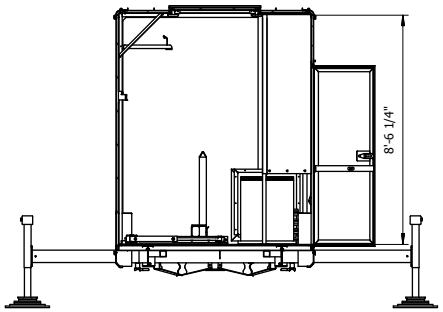

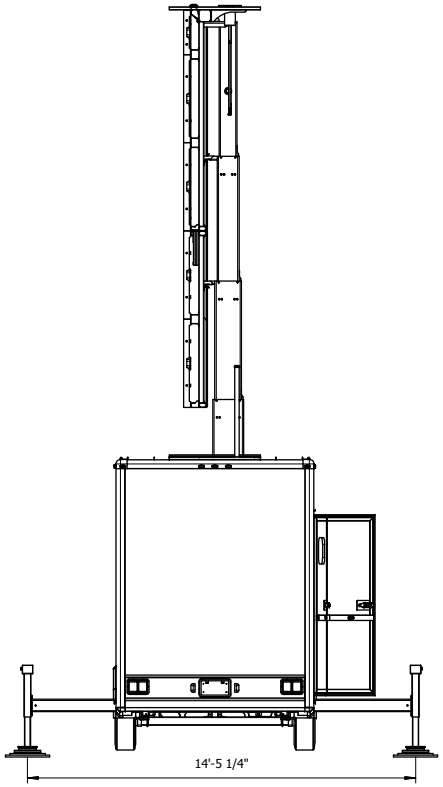

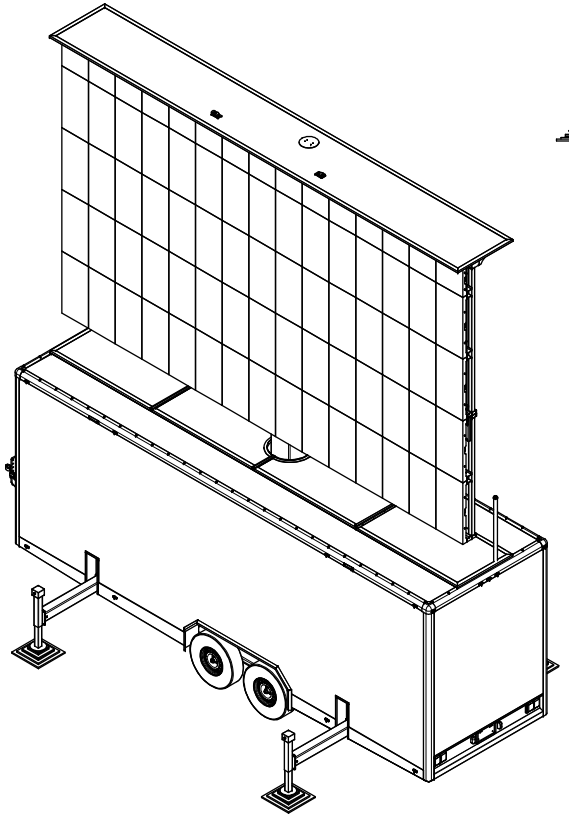

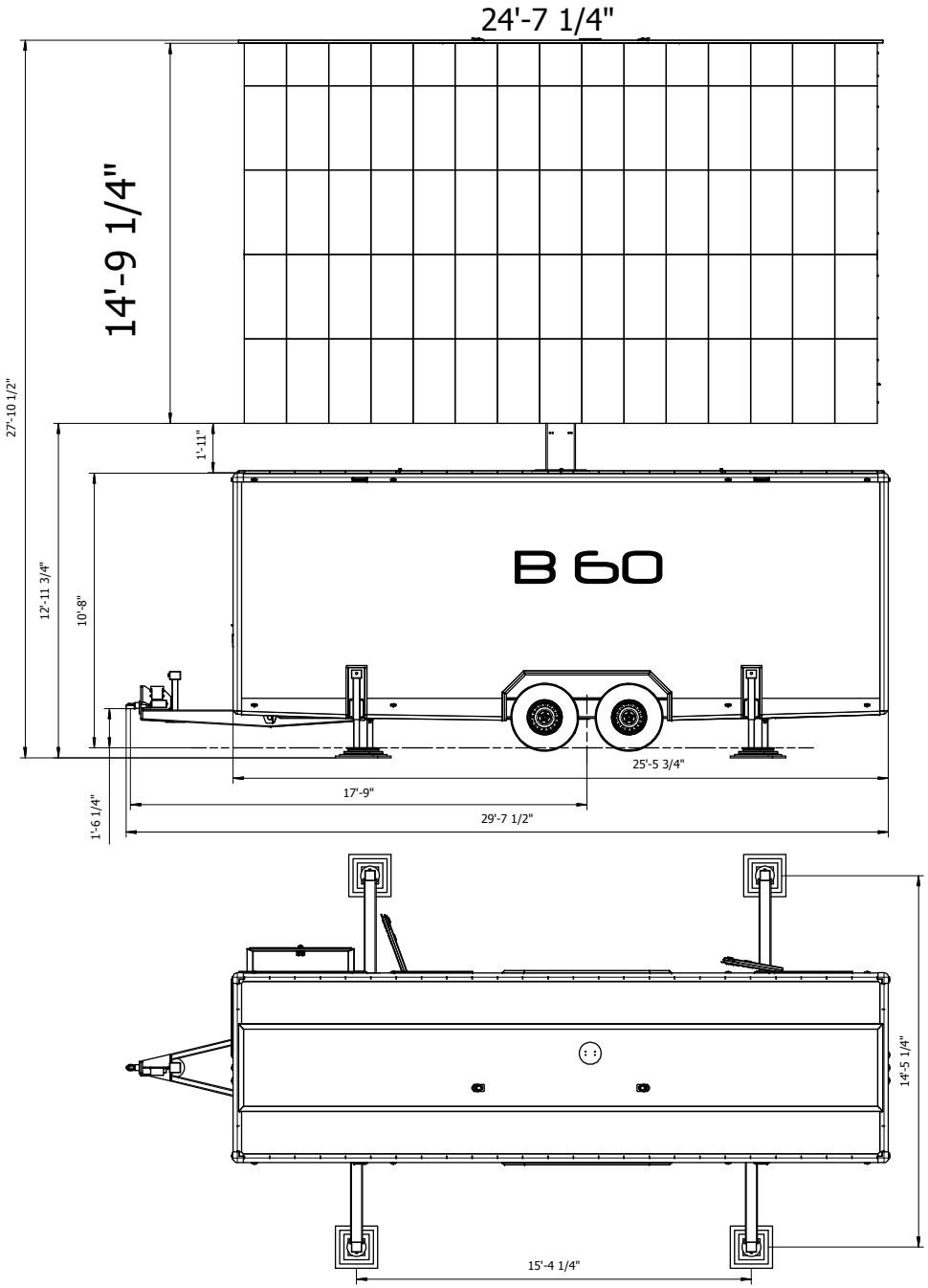

TRANSQUÉBEC
audiovisuel